PIERCAN

GLOVE BOX SYSTEMS

and PIERCAN quality systems allows a full traceability of our products.

Some Possible Applications.

- Pharmaceutical Research Labs.
- Clean Room Facilities.
- Industrial/Contract Research Applications.
- Food Science Research.
- Humidity Control.
- Vacuum Gauge on Transfer Chamber.

3A INSTRUMENT CO. LTD.

200/61 Moo.5 Tambon Bangruknoy,
Amphur Muang, Nonthaburi 11000, Thailand

Tel. +66 2046 0691-2
+66 2046 2608
Fax. +66 2045 2608
Email: Contact@3ainstrument.com
www.3ainstrument.com

GLOVE BOX

3A INSTRUMENT CO. LTD.
บริษัท 3เอ อินสทรูเมนท์ จำกัด

MODEL : 70

จากการประยุกต์ตู้เตรียมตัวอย่างยาระบบปิด Glove Box ที่สามารถควบคุมความบริสุทธิ์ของก๊าซ ที่อยู่ภายใน สำหรับงานเตรียมตัวอย่างเพื่อนำไปใช้ใบการวิเคราะห์ต่อไป ตู้ได้ถูกออกแบบให้สะดวกในการใช้งานมองเห็นได้ทุกด้านทุกมุม ทนต่อสารเคมีและไอสารเคมี ไม่มีการรั่วไหลของก๊าซลักษณะนี้ ทำให้กล่องถุงปิดนี้มีคุณสมบัติการใช้งานได้ยาวนานและสามารถดัดแปลงให้ สอดคล้องกับลักษณะการใช้งานตาที่ต้องการได้ มากมายหลายประเภทงานวัสดุทั้งหมดรวมถึงถุงมือที่ใช้ สามารถหาได้ง่ายภายในประเทศทำให้ผู้ใช้สามารถเปลี่ยนหรือซ่อมกล่องถุงปิดได้อย่างง่าย

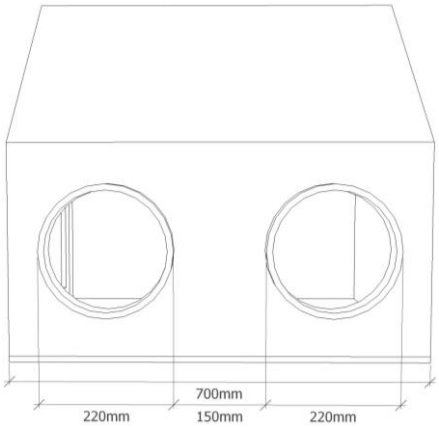

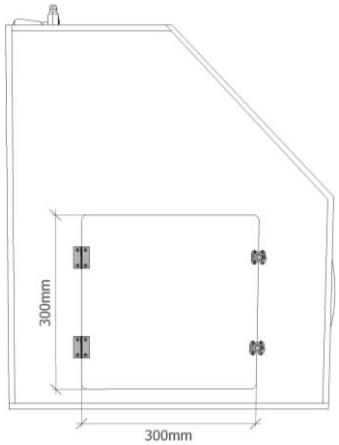

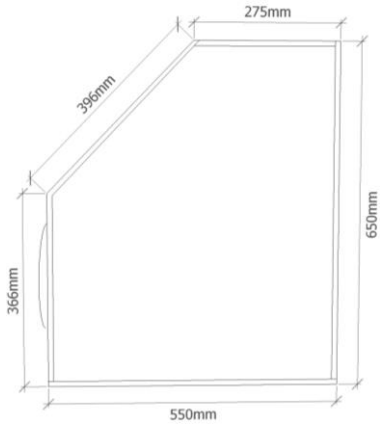

คุณสมบัติ

1. ตู้ระบบปิด ขนาด 70x55x65 ลูกบาศก์เซนติเมตร (ยาวxลึกxสูง) สามารถเคลื่อนย้ายได้สะดวก
2. โครงสร้างแข็งแรง ทนทาน ทำจากแผ่นอะคลิลิคใส ความหนา 10 มิลลิเมตร ทนสารเคมีและไอสารเคมีต่างๆ โครงสร้างตู้การผลิตใช้อะคลิลิคแผ่นเดียวโค้งพับ ทำให้ไร้รอยต่อ ช่วยให้โครงสร้างตู้แข็งแรง ไร้รอยต่อ ควบคุมระบบปิดได้ดี และมีความสวยงาม
3. ช่องสวมถุงมือ ขนาดช่องเส้นผ่าศูนย์กลาง 20 เซนติเมตรถุงมือ ล๊อคด้วย O-ring (ยางวงกลมสีดำ) ขนาดใหญ่ มีความแข็งแรงและยืดหยุ่นได้ดี ง่ายต่อการใช้งานและเปลี่ยนอุปกรณ์ อีกทั้ง ช่วยประหยัดค่าใช้จ่ายในอนาคต
4. มีปลั๊กไฟในตัวตู้ ซึ่งง่ายต่อการนำเครื่องมือต่างๆ เข้าไปใช้งาน สามารถต่อกับชุดระบบท่อแก๊ส N_2, Air และก๊าซ อื่นๆ
5. สามารถใช้ร่วมกับถุงมือยาวชนิดต่างๆ ให้เหมาะสมกับประเภทงานได้ (อุปกรณ์เสริม)
6. ผลิตภัณฑ์ภายในประเทศ

อุปกรณ์เสริม

PIERCAN

PIERCAN เป็นถุงมือป้องกันสารเคมีโดยเฉพาะกลุ่ม สามารถใช้ได้ในงานด้านเกสัชกรรม งานด้านนิวเคลียร์ ด้านวิศวกรรมอิเล็กทรอนิกส์ สินค้านำเข้าจากประเทศฝรั่งเศส

3A INSTRUMENT CO.,LTD. 200/61 Moo.5 Tambon Bangruknoy, Amphur Muang, Nonthaburi 11000, Thailand, Tel. +66 2046 0691-2, +66 2046 2608, Fax. +66 2045 2608, Email: Contact@3ainstrument.com, Sales@3ainstrument.com, Piyanuch@3ainstrument.com, www.3ainstrument.com

GLOVE BOX

3A INSTRUMENT CO. LTD.
บริษัท 3เอ อินสทรูเมนท์ จำกัด

MODEL : 80

จากการประยุกต์ตู้เตรียมตัวอย่างยาระบบปิด Glove Box ที่สามารถควบคุมความบริสุทธิ์ของก๊าซ ที่อยู่ภายใน สำหรับงานเตรียมตัวอย่างเพื่อนำไปใช้ใบการวิเคราะห์ต่อไป **ตู้ได้ถูกออกแบบให้สะดวกในการใช้งานมองเห็นได้ทุกด้านทุกมุม ทนต่อสารเคมีและไอสารเคมี ไม่มีการรั่วไหลของก๊าซลักษณะนี้** ทำให้กล่องถุงปิดนี้มีคุณสมบัติการใช้งานได้ยาวนานและสามารถดัดแปลงให้ สอดคล้องกับลักษณะการใช้งานตาที่ต้องการได้ มากมายหลายประเภทงานวัสดุทั้งหมดรวมถึงถุงมือที่ใช้ สามารถหาได้ง่ายภายในประเทศทำให้ผู้ใช้สามารถเปลี่ยนหรือซ่อมกล่องถุงปิดได้อย่างง่าย

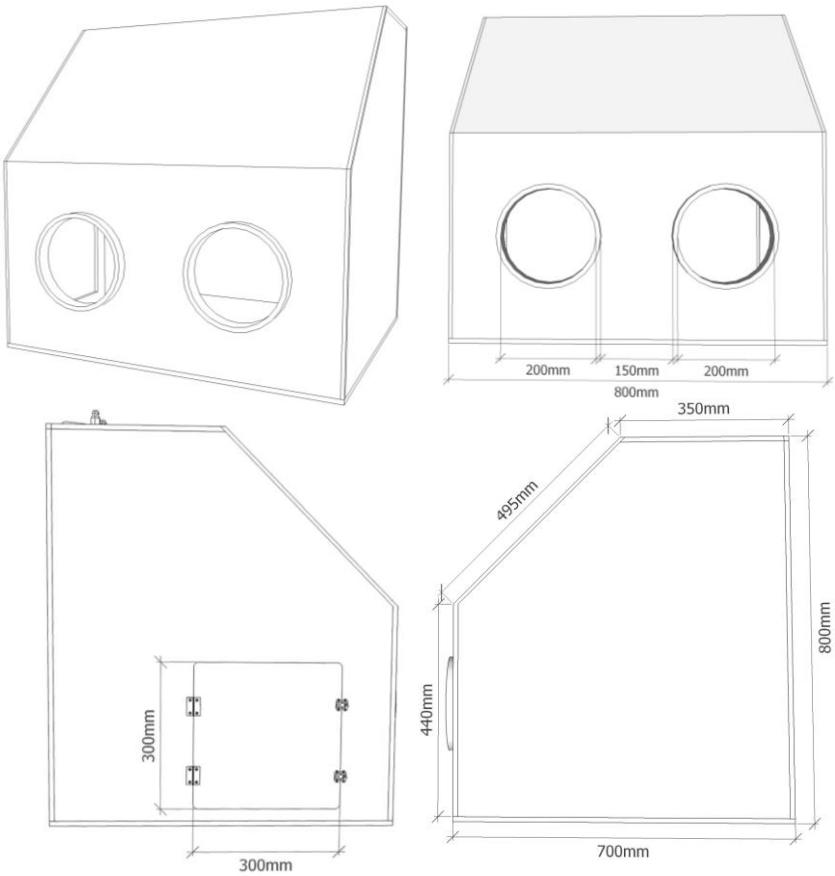

คุณสมบัติ

1. ตู้ระบบปิด ขนาด 80x70x80 ลูกบาศก์เซนติเมตร (ยาวxลึกxสูง) สามารถเคลื่อนย้ายได้สะดวก
2. โครงสร้างแข็งแรง ทนทาน ทำจากแผ่นอะคลิลิคใส ความหนา 10 มิลลิเมตร ทนสารเคมีและไอสารเคมีต่างๆ โครงสร้างตู้การผลิตใช้อะคลิลิคแผ่นเดียวโค้งพับ ทำให้ไร้รอยต่อ ช่วยให้โครงสร้างตู้แข็งแรง ไร้รอยต่อ ควบคุมระบบปิดได้ดี และมีความสวยงาม
3. **ช่องสวมถุงมือ ขนาดช่องเส้นผ่าศูนย์กลาง 20 เซนติเมตร** ถุงมือล๊อคด้วย O-ring (ยางวงกลมสีดำ) ขนาดใหญ่ มีความแข็งแรงและยืดหยุ่นได้ดี ง่ายต่อการใช้งานและเปลี่ยนอุปกรณ์ อีกทั้ง ช่วยประหยัดค่าใช้จ่ายในอนาคต
4. มีปลั๊กไฟในตัวตู้ ซึ่งง่ายต่อการนำเครื่องมือต่างๆ เข้าไปใช้งาน สามารถต่อกับชุดระบบท่อแก๊ส N_2, Air และก๊าซ อื่นๆ
5. สามารถใช้ร่วมกับถุงมือยาวชนิดต่างๆ ให้เหมาะสมกับประเภทงานได้ (อุปกรณ์เสริม)
6. ผลิตภัณฑ์ภายในประเทศ

อุปกรณ์เสริม

PIERCAN เป็นถุงมือป้องกันสารเคมีโดยเฉพาะกลุ่ม สามารถใช้ได้ในงานด้านเภสัชกรรม งานด้านนิวเคลียร์ ด้านวิศวกรรมอิเล็กทรอนิกส์ สินค้านำเข้าจากประเทศฝรั่งเศส

3A INSTRUMENT CO.,LTD. 200/61 Moo.5 Tambon Bangruknoy, Amphur Muang, Nonthaburi 11000, Thailand, Tel. +66 2046 0691-2, +66 2046 2608, Fax. +66 2045 2608, Email: Contact@3ainstrument.com, Sales@3ainstrument.com, Piyanuch@3ainstrument.com, www.3ainstrument.com

GLOVE BOX

3A INSTRUMENT CO. LTD.
บริษัท 3เอ อินสทรูเมนท์ จำกัด

MODEL : 80A

จากการประยุกต์ตู้เตรียมตัวอย่างยาระบบปิด Glove Box ที่สามารถควบคุมความบริสุทธิ์ของก๊าซ ที่อยู่ภายใน สำหรับงานเตรียมตัวอย่างเพื่อนำไปใช้ใบการวิเคราะห์ต่อไป ตู้ได้ถูกออกแบบให้สะดวกในการใช้งานมองเห็นได้ทุกด้านทุกมุม ทนต่อสารเคมีและไอสารเคมี ไม่มีการรั่วไหลของก๊าซลักษณะนี้ ทำให้กล่องถุงปิดนี้มีคุณสมบัติการใช้งานได้ยาวนานและสามารถดัดแปลงให้ สอดคล้องกับลักษณะการใช้งานตาที่ต้องการได้ มากมายหลายประเภทงานวัสดุทั้งหมดรวมถึงถุงมือที่ใช้ สามารถหาได้ง่ายภายในประเทศทำให้ผู้ใช้สามารถเปลี่ยนหรือซ่อมกล่องถุงปิดได้อย่างง่าย

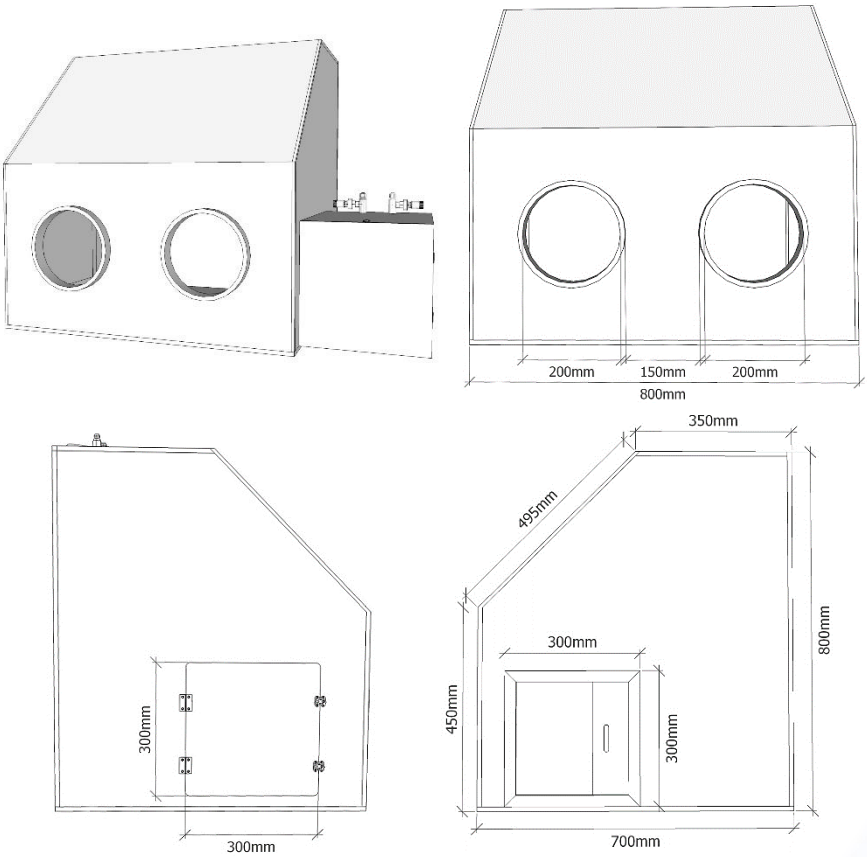

คุณสมบัติ

1. ตู้ระบบปิด ขนาด 80x70x80 ลูกบาศก์เซนติเมตร (ยาวxลึกxสูง) สามารถเคลื่อนย้ายได้สะดวก

2. โครงสร้างแข็งแรง ทนทาน ทำจากแผ่นอะคลิลิคใส ความหนา 10 มิลลิเมตร ทนสารเคมีและไอสารเคมีต่างๆ โครงสร้างตู้การผลิตใช้อะคลิลิคแผ่นเดียวโค้งพับ ทำให้ไร้รอยต่อ ช่วยให้โครงสร้างตู้แข็งแรง ไร้รอยต่อ ควบคุมระบบปิดได้ดี และมีความสวยงาม

3. ช่องสวมถุงมือ ขนาดช่องเส้นผ่าศูนย์กลาง 20 เซนติเมตร ถุงมือล๊อคด้วย O-ring (ยางวงกลมสีดำ) ขนาดใหญ่ มีความแข็งแรงและยืดหยุ่นได้ดี ง่ายต่อการใช้งานและเปลี่ยนอุปกรณ์ อีกทั้ง ช่วยประหยัดค่าใช้จ่ายในอนาคต

4. มีปลั๊กไฟในตัวตู้ ซึ่งง่ายต่อการนำเครื่องมือต่างๆ เข้าไปใช้งาน สามารถต่อกับชุดระบบท่อแก๊ส N_2, Air และ ก๊าซ อื่นๆ

5. สามารถใช้ร่วมกับถุงมือยาวชนิดต่างๆ ให้เหมาะสมกับประเภทงานได้ (อุปกรณ์เสริม)

6. ด้านขวาของตู้มีประตูขนาด 30x30 ซม. เพิ่มตู้ Air Box ด้านข้าง ขนาด 30x40x30 ซม. (ยาวxลึกxสูง) พร้อมเจาะช่องต่อชุดระบบท่อแก๊สอื่นๆได้

7. ผลิตภัณฑ์ภายในประเทศ

อุปกรณ์เสริม

PIERCAN เป็นถุงมือป้องกันสารเคมีโดยเฉพาะกลุ่ม สามารถใช้ได้ในงานด้านเภสัชกรรม งานด้านนิวเคลียร์ ด้านวิศวกรรมอิเล็กทรอนิกส์ สินค้านำเข้าจากประเทศฝรั่งเศส

3A INSTRUMENT CO.,LTD. 200/61 Moo.5 Tambon Bangruknoy, Amphur Muang, Nonthaburi 11000, Thailand, Tel. +66 2046 0691-2, +66 2046 2608, Fax. +66 2045 2608, Email: Contact@3ainstrument.com, Sales@3ainstrument.com, Piyanuch@3ainstrument.com, www.3ainstrument.com

GLOVE BOX

3A INSTRUMENT CO. LTD.
บริษัท 3เอ อินสทรูเมนท์ จำกัด

MODEL : 115

จากการประยุกต์ตู้เตรียมตัวอย่างยาระบบปิด Glove Box ที่สามารถควบคุมความบริสุทธิ์ของก๊าซ ที่อยู่ภายใน สำหรับงานเตรียมตัวอย่างเพื่อนำไปใช้ใบการวิเคราะห์ต่อไป **ตู้ได้ถูกออกแบบให้สะดวกในการใช้งานมองเห็นได้ทุกด้านทุกมุม ทนต่อสารเคมีและไอสารเคมี ไม่มีการรั่วไหลของก๊าซลักษณะนี้** ทำให้กล่องถุงปิดนี้มีคุณสมบัติการใช้งานได้ยาวนานและสามารถดัดแปลงให้ สอดคล้องกับลักษณะการใช้งานตาที่ต้องการได้ มากมายหลายประเภทงานวัสดุทั้งหมดรวมถึงถุงมือที่ใช้ สามารถหาได้ง่ายภายในประเทศทำให้ผู้ใช้สามารถเปลี่ยนหรือซ่อมกล่องถุงปิดได้อย่างง่าย

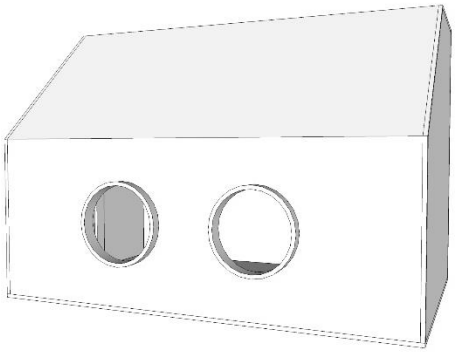

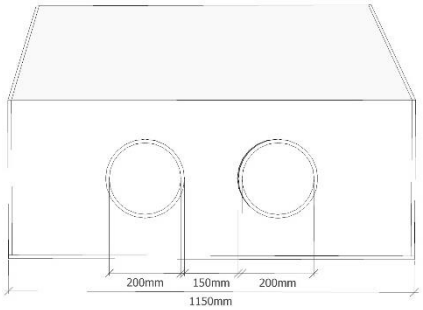

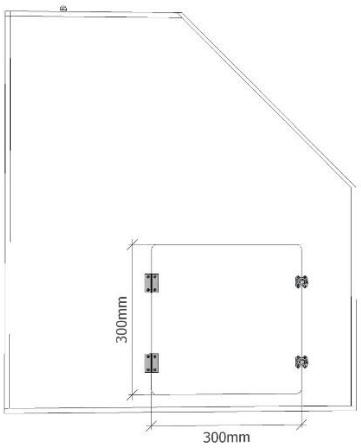

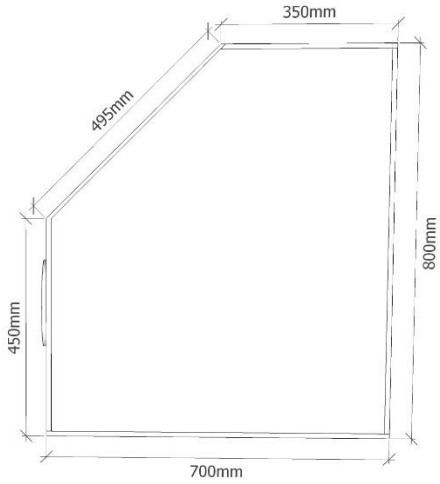

คุณสมบัติ

1. ตู้ระบบปิด ขนาด 115x70x80 ลูกบาศก์เซนติเมตร (ยาวxลึกxสูง) สามารถเคลื่อนย้ายได้สะดวก
2. โครงสร้างแข็งแรง ทนทาน ทำจากแผ่นอะคลิลิคใส ความหนา 10 มิลลิเมตร ทนสารเคมีและไอสารเคมีต่างๆ โครงสร้างตู้การผลิตใช้อะคลิลิคแผ่นเดียวโค้งพับ ทำให้ไร้รอยต่อ ช่วยให้โครงสร้างตู้แข็งแรง ไร้รอยต่อ ควบคุมระบบปิดได้ดี และมีความสวยงาม
3. **ช่องสวมถุงมือ ขนาดช่องเส้นผ่าศูนย์กลาง 20 เซนติเมตร** ถุงมือล๊อคด้วย O-ring (ยางวงกลมสีดำ) ขนาดใหญ่ มีความแข็งแรงและยืดหยุ่นได้ดี ง่ายต่อการใช้งานและเปลี่ยนอุปกรณ์ อีกทั้ง ช่วยประหยัดค่าใช้จ่ายในอนาคต
4. มีปลั๊กไฟในตัวตู้ ซึ่งง่ายต่อการนำเครื่องมือต่างๆ เข้าไปใช้งาน สามารถต่อกับชุดระบบท่อแก๊ส N_2, Air และก๊าซ อื่นๆ
5. สามารถใช้ร่วมกับถุงมือยาวชนิดต่างๆ ให้เหมาะสมกับประเภทงานได้ (อุปกรณ์เสริม)
6. ผลิตภัณฑ์ภายในประเทศ

อุปกรณ์เสริม

PIERCAN เป็นถุงมือป้องกันสารเคมีโดยเฉพาะกลุ่ม สามารถใช้ได้ในงานด้านเภสัชกรรม งานด้านนิวเคลียร์ ด้านวิศวกรรมอิเล็กทรอนิกส์ สินค้านำเข้าจากประเทศฝรั่งเศส

3A INSTRUMENT CO.,LTD. 200/61 Moo.5 Tambon Bangruknoy, Amphur Muang, Nonthaburi 11000, Thailand, Tel. +66 2046 0691-2, +66 2046 2608, Fax. +66 2045 2608, Email: Contact@3ainstrument.com, Sales@3ainstrument.com, Piyanuch@3ainstrument.com, www.3ainstrument.com

GLOVE BOX

3A INSTRUMENT CO. LTD.
บริษัท 3เอ อินสทรูเมนท์ จำกัด

MODEL : 115A

จากการประยุกต์ตู้เตรียมตัวอย่างยาระบบปิด Glove Box ที่สามารถควบคุมความบริสุทธิ์ของก๊าซ ที่อยู่ภายใน สำหรับงานเตรียมตัวอย่างเพื่อนำไปใช้ใบการวิเคราะห์ต่อไป ตู้ได้ถูกออกแบบให้สะดวกในการใช้งานมองเห็นได้ทุกด้านทุกมุม ทนต่อสารเคมีและไอสารเคมี ไม่มีการรั่วไหลของก๊าซลักษณะนี้ ทำให้กล่องถุงปิดนี้มีคุณสมบัติการใช้งานได้ยาวนานและสามารถดัดแปลงให้ สอดคล้องกับลักษณะการใช้งานตาที่ต้องการได้ มากมายหลายประเภทงานวัสดุทั้งหมดรวมถึงถุงมือที่ใช้ สามารถหาได้ง่ายภายในประเทศทำให้ผู้ใช้สามารถเปลี่ยนหรือซ่อมกล่องถุงปิดได้อย่างง่าย

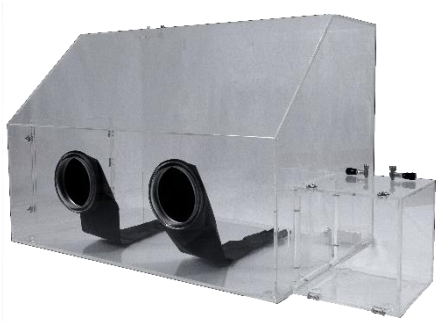

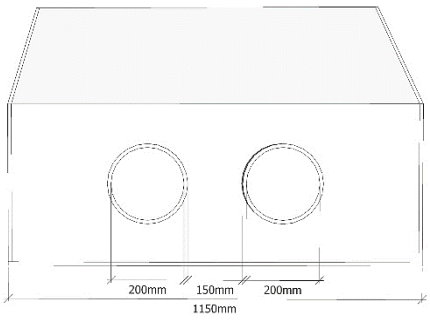

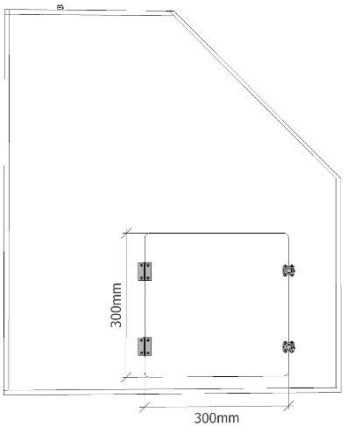

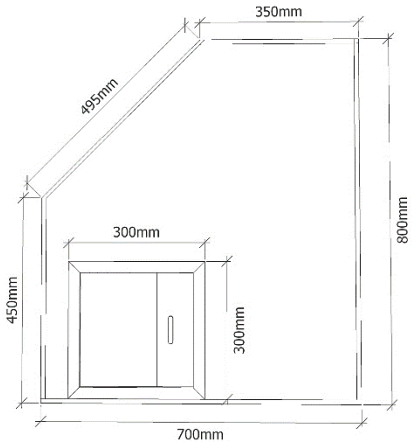

คุณสมบัติ

1. ตู้ระบบปิด ขนาด 115x70x80 ลูกบาศก์เซนติเมตร (ยาวxลึกxสูง) สามารถเคลื่อนย้ายได้สะดวก

2. โครงสร้างแข็งแรง ทนทาน ทำจากแผ่นอะคลิลิคใส ความหนา 10 มิลลิเมตร ทนสารเคมีและไอสารเคมีต่างๆ โครงสร้างตู้การผลิตใช้อะคลิลิคแผ่นเดียวโค้งพับ ทำให้ไร้รอยต่อ ช่วยให้โครงสร้างตู้แข็งแรง ไร้รอยต่อ ควบคุมระบบปิดได้ดี และมีความสวยงาม

3. ช่องสวมถุงมือ ขนาดช่องเส้นผ่าศูนย์กลาง 20 เซนติเมตร ถุงมือล๊อคด้วย O-ring (ยางวงกลมสีดำ) ขนาดใหญ่ มีความแข็งแรงและยืดหยุ่นได้ดี ง่ายต่อการใช้งานและเปลี่ยนอุปกรณ์ อีกทั้ง ช่วยประหยัดค่าใช้จ่ายในอนาคต

4. มีปลั๊กไฟในตัวตู้ ซึ่งง่ายต่อการนำเครื่องมือต่างๆ เข้าไปใช้งาน สามารถต่อกับชุดระบบท่อแก๊ส N_2, Air และ ก๊าซ อื่นๆ

5. สามารถใช้ร่วมกับถุงมือยาวชนิดต่างๆ ให้เหมาะสมกับประเภทงานได้ (อุปกรณ์เสริม)

6. ด้านขวาของตู้มีประตูขนาด 30x30 ซม. เพิ่มตู้ Air Box ด้านข้าง ขนาด 30x40x30 ซม. (ยาวxลึกxสูง) พร้อมเจาะช่องต่อชุดระบบท่อแก๊สอื่นๆได้

7. ผลิตภัณฑ์ภายในประเทศ

อุปกรณ์เสริม

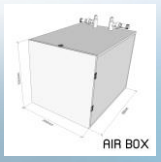

PIERCAN เป็นถุงมือป้องกันสารเคมีโดยเฉพาะกลุ่ม สามารถใช้ได้ในงานด้านเภสัชกรรม งานด้านนิวเคลียร์ ด้านวิศวกรรมอิเล็กทรอนิกส์ สินค้านำเข้าจากประเทศฝรั่งเศส

3A INSTRUMENT CO.,LTD. 200/61 Moo.5 Tambon Bangruknoy, Amphur Muang, Nonthaburi 11000, Thailand, Tel. +66 2046 0691-2, +66 2046 2608, Fax. +66 2045 2608, Email: Contact@3ainstrument.com, Sales@3ainstrument.com, Piyanuch@3ainstrument.com, www.3ainstrument.com

GLOVE BOX

3A INSTRUMENT CO. LTD.
บริษัท 3เอ อินสทรูเมนท์ จำกัด

MODEL : 115A-PLAS

จากการประยุกต์ตู้เตรียมตัวอย่างยาระบบปิด Glove Box ที่สามารถควบคุมความบริสุทธิ์ของก๊าซ ที่อยู่ภายใน สำหรับงานเตรียมตัวอย่างเพื่อนำไปใช้ใบการวิเคราะห์ต่อไป **ตู้ได้ถูกออกแบบให้สะดวกในการใช้งานมองเห็นได้ทุกด้านทุกมุม ทนต่อสารเคมีและไอสารเคมี ไม่มีการรั่วไหลของก๊าซลักษณะนี้** ทำให้กล่องถุงปิดนี้มีคุณสมบัติการใช้งานได้ยาวนานและสามารถดัดแปลงให้ สอดคล้องกับลักษณะการใช้งานตาที่ต้องการได้ มากมายหลายประเภทงานวัสดุทั้งหมดรวมถึงถุงมือที่ใช้ สามารถหาได้ง่ายภายในประเทศทำให้ผู้ใช้สามารถเปลี่ยนหรือซ่อมกล่องถุงปิดได้อย่างง่าย

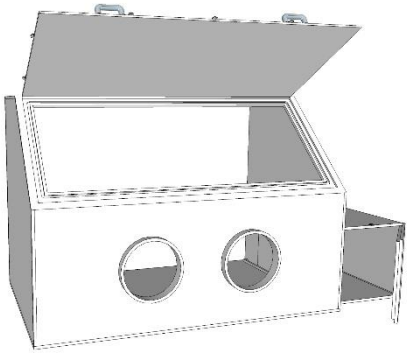

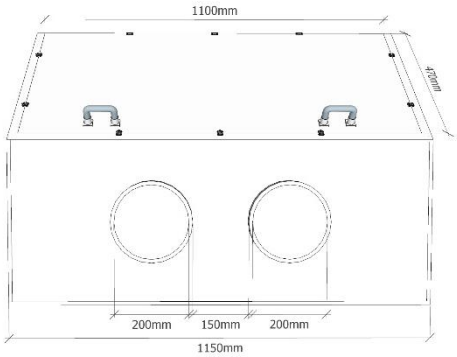

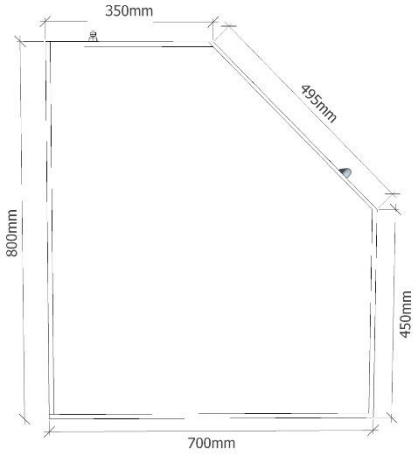

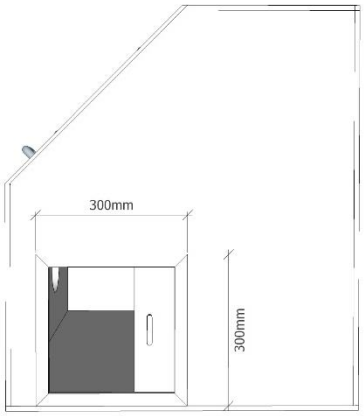

คุณสมบัติ

1. ตู้ระบบปิด ขนาด 115x70x80 ลูกบาศก์เซนติเมตร (ยาวxลึกxสูง) สามารถเคลื่อนย้ายได้สะดวก
2. โครงสร้างแข็งแรง ทนทาน ทำจากแผ่นอะคลิลิคใส ความหนา 10 มิลลิเมตร ทนสารเคมีและไอสารเคมีต่างๆ โครงสร้างตู้การผลิตใช้อะคลิลิคแผ่นเดียวโค้งพับ ทำให้ไร้รอยต่อ ช่วยให้โครงสร้างตู้แข็งแรง ไร้รอยต่อ ควบคุมระบบปิดได้ดี และมีความสวยงาม
3. ช่องสวมถุงมือ ขนาดช่องเส้นผ่าศูนย์กลาง 20 เซนติเมตร ถุงมือล๊อคด้วย O-ring (ยางวงกลมสีดำ) ขนาดใหญ่ มีความแข็งแรงและยืดหยุ่นได้ดี ง่ายต่อการใช้งานและเปลี่ยนอุปกรณ์ อีกทั้ง ช่วยประหยัดค่าใช้จ่ายในอนาคต
4. มีปลั๊กไฟในตัวตู้ ซึ่งง่ายต่อการนำเครื่องมือต่างๆ เข้าไปใช้งาน สามารถต่อกับชุดระบบท่อแก๊ส N_2, Air และ ก๊าซ อื่นๆ
5. สามารถใช้ร่วมกับถุงมือยาวชนิดต่างๆ ให้เหมาะสมกับประเภทงานได้ (อุปกรณ์เสริม)
6. มีช่องเปิดด้านหน้า ด้านขวาของตู้มีประตูขนาด 30x30 ซม. เพิ่มตู้ Air Box ด้านข้าง ขนาด 30x40x30 ซม. (ยาวxลึกxสูง) พร้อมเจาะช่องต่อชุดระบบท่อแก๊สอื่นๆได้
7. ผลิตภัณฑ์ภายในประเทศ

อุปกรณ์เสริม

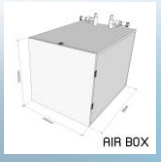

PIERCAN เป็นถุงมือป้องกันสารเคมีโดยเฉพาะกลุ่ม สามารถใช้ได้ในงานด้านเภสัชกรรม งานด้านนิวเคลียร์ ด้านวิศวกรรมอิเล็กทรอนิกส์ สินค้านำเข้าจากประเทศฝรั่งเศส

3A INSTRUMENT CO.,LTD. 200/61 Moo.5 Tambon Bangruknoy, Amphur Muang, Nonthaburi 11000, Thailand, Tel. +66 2046 0691-2, +66 2046 2608, Fax. +66 2045 2608, Email: Contact@3ainstrument.com, Sales@3ainstrument.com, Piyanuch@3ainstrument.com, www.3ainstrument.com

PIERCAN